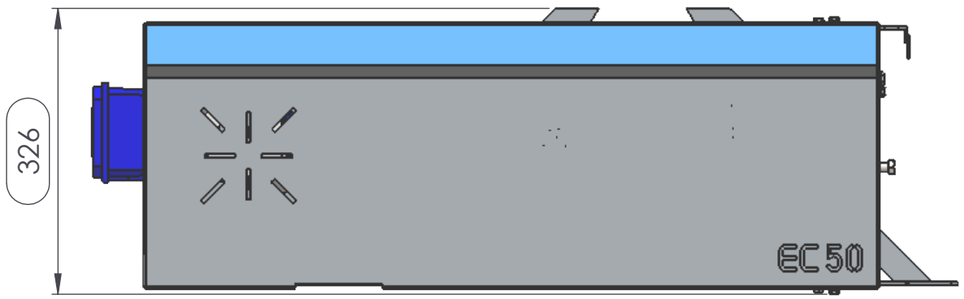

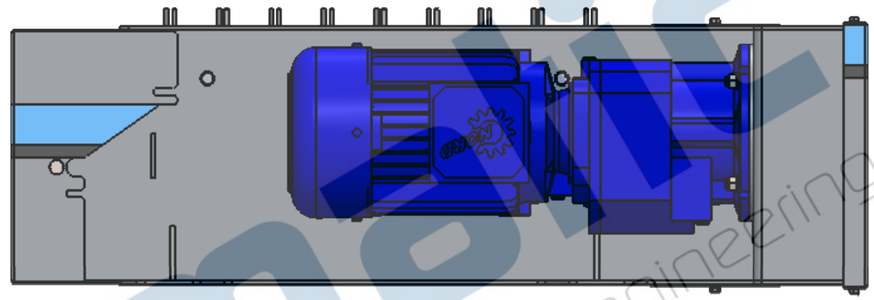

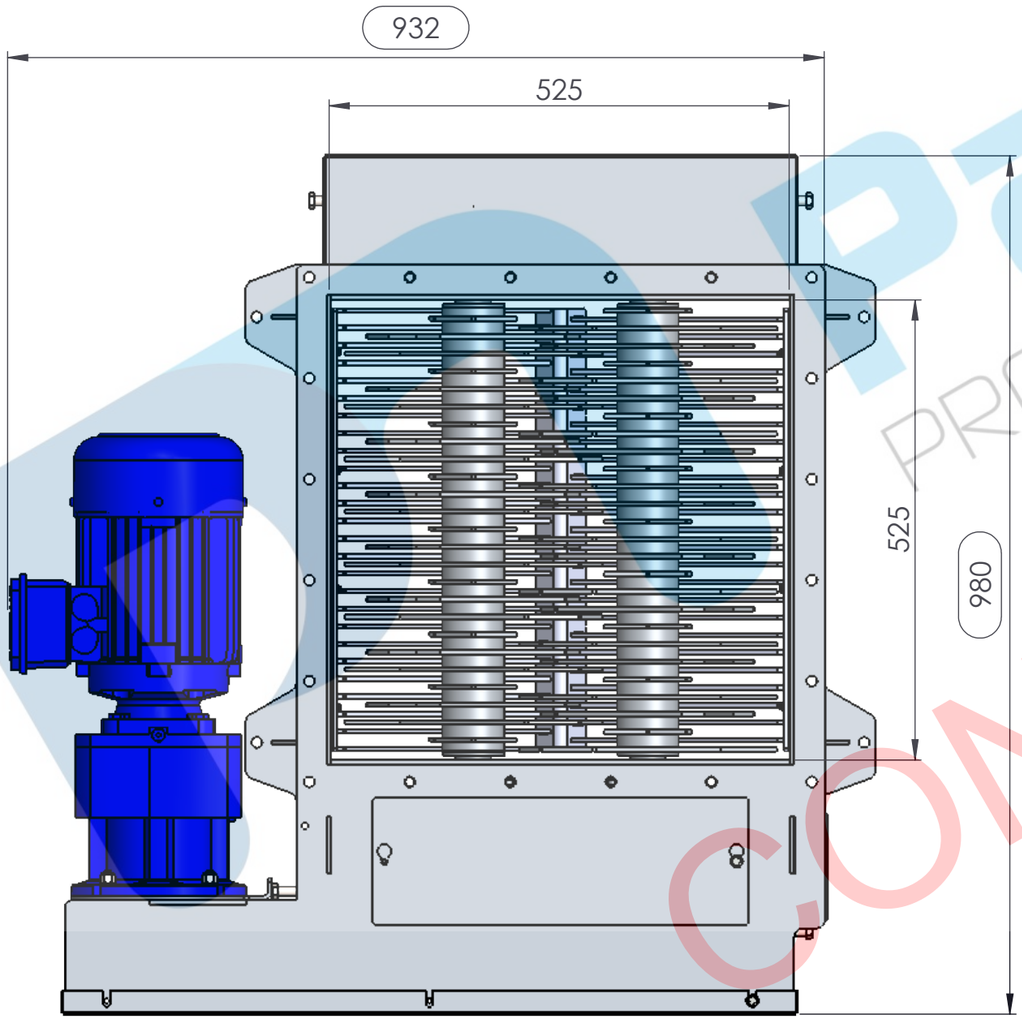

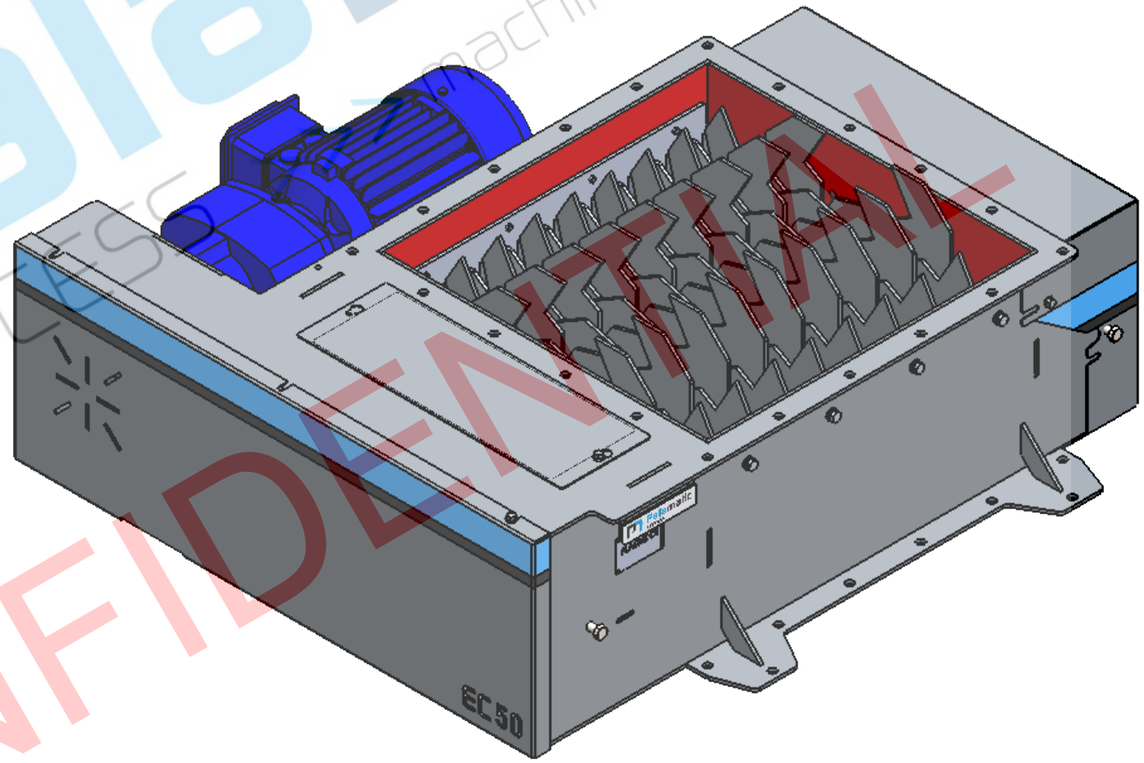

DIMENSION : mm	MASSE : 275 kg	PLAN D'INFORMATION / INFORMATION DRAWING

Civil engineering works are not included in palamatic's scope of supply.it is the client's responsability to ensure the stability resistance and flatness of the structures and terrain on which, palamatic's equipment will be mounted.these structures and terrain must be able to withstand the different loads and constraints brought on by these equipments.

Palamatic n'ayant pas en charge le génie civil, il est de votre responsabilité de vous assurer de la résistance, de la stabilité et de la planéité de vos support ou sols recevant nos équipements, aux différents efforts et contraintes auxquels ils pourraient être soumis.

CE PLAN EST LA PROPRIETE DE LA SOCIETE PALAMATIC - IL NE PEUT ÊTRE COPIE OU UTILISE SANS AUTORISATION / THIS DRAWING IS THE PROPERTY OF THE COMPANY PALAMATIC - IT CANNOT BE COPIED OR USED WITHOUT AUTHORIZATION

Palamatic
Rue de l'Ecotais
Z.A. de la Croix Rouge
35530 BRECE

DATE	REV	OBSERVATION	REVISEUR / REVISER
27/03/2025	A	DIFFUSION	DELOUCHE

Désignation / Name :	Réf. Dossier / Project reference:
EC50	n°1412

Format :	Echelle / Scale :	N° Plan / Drawing number:	REV :	
A3	1:7	n°1412	A	1 / 1

PROCESS
CONFIDENTIAL